DDG

Pompe Centrifuge de Surpression

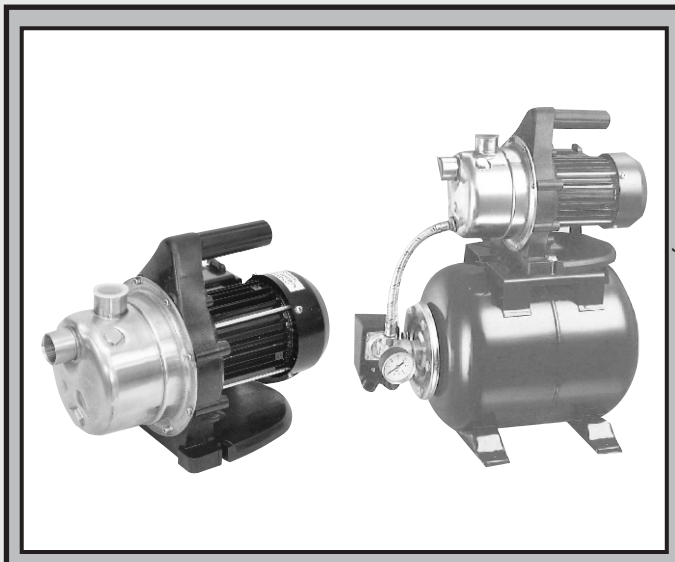

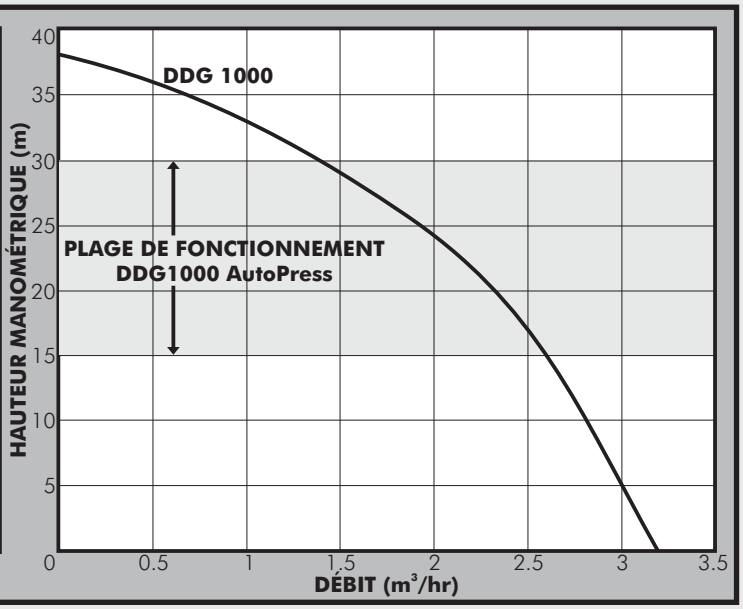

POMPE

La pompe DAYLIFF DDG est de conception centrifuge monocellulaire auto-amorçante adaptée aux applications d'irrigation à petite échelle, de surpression et de transfert d'eau. Les matériaux de construction sont l'acier inoxydable pour le corps de pompe, l'arbre et la plaque arrière et le polypropylène pour la roue. La pompe est équipée d'une poignée pour faciliter le déplacement, une vis d'amorçage et un bouchon de vidange.

Également disponible est le système de surpression automatique «AutoPress» qui intègre un réservoir à membrane horizontal de 19L, un pressostat et un manomètre pour un fonctionnement automatique de la pompe.

MOTEUR

Les pompes intègrent un moteur totalement enfermé et refroidi par ventilateur avec une protection thermique intégrée contre les surcharges. Le moteur peut être branché au secteur à travers un fusible de 10A ou un disjoncteur, mais une protection supplémentaire est recommandée en cas de risque de fluctuation de tension.

Indice de Protection:X4 ***Classe d'Isolation:*** B ***Tension:*** 1x240V ***Vitesse:***2900rpm

CONDITIONS DE FONCTIONNEMENT

Liquides Pompables: Liquides fins, légèrement agressifs, sans solides ni fibres
Température Maximale du Liquide: +35°C
Température Ambiante Maximale: +40°C
Levée Maximale d'Aspiration: 6m au niveau de la mer
AutoPress: Pression de Démarrage - 1,5Bar, Pression d'Arrêt - 3Bar

DONNÉES DES POMPES

Modèle	Puissance		Intensité (A)	DN1 (")	DN2 (")	Dimensions (mm)			Poids (kg)
	kW	HP				H	L	W	
DDG 1000	0.8	1	2.5	1	1	244	336	201	7
DDG 1000 AutoPress						463	570	280	12

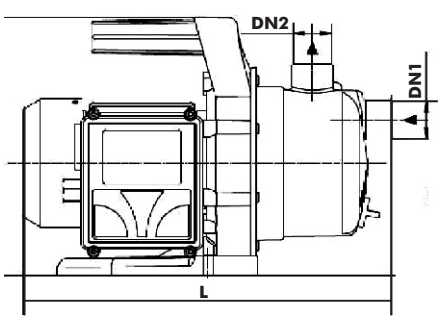

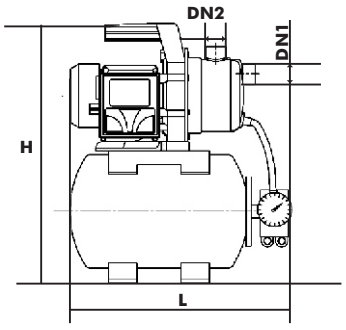

P&S DAVIS & SHIRTLIFF